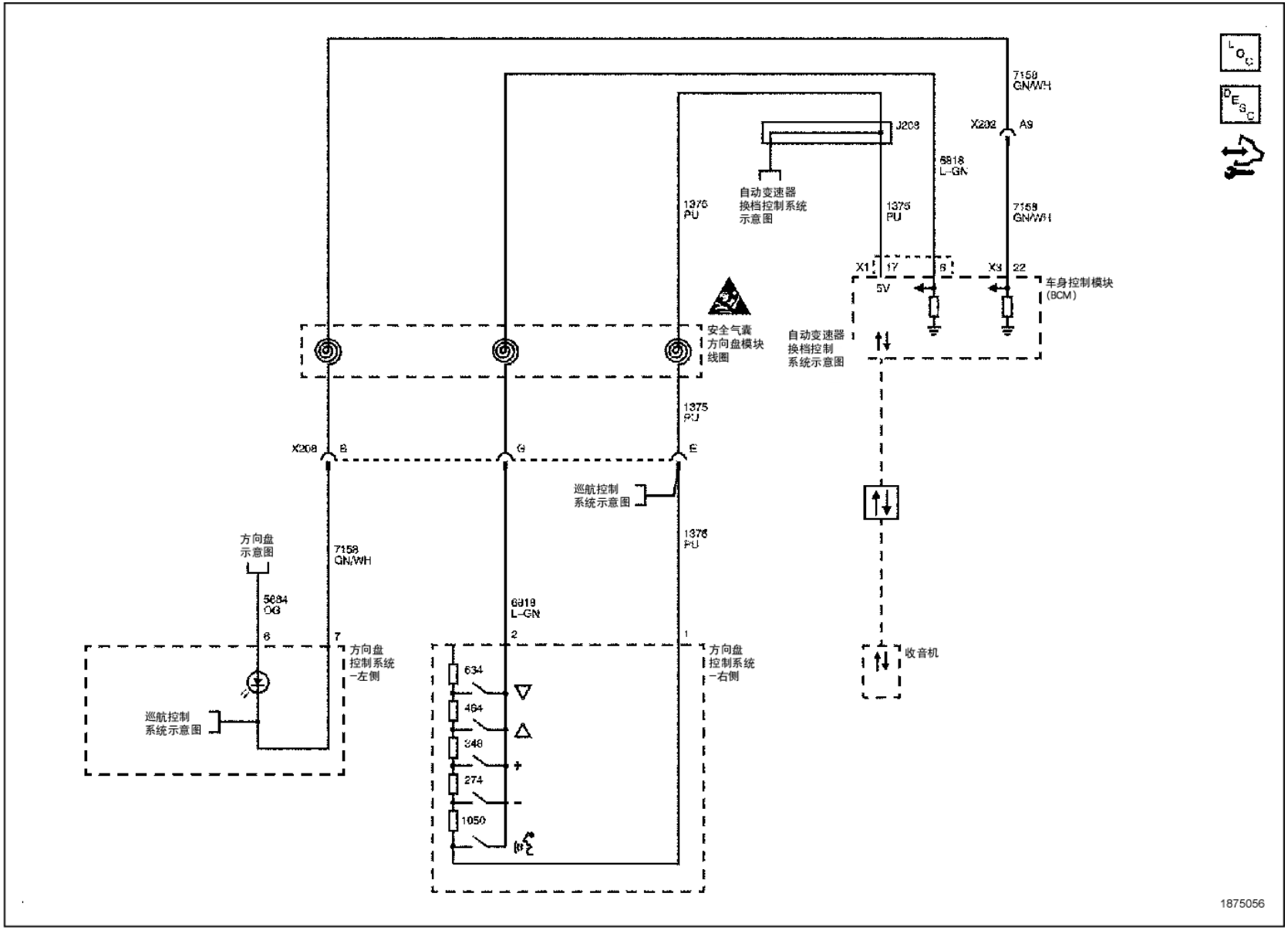
7158
GN/WH
J208
X202
A9
6818
L-GN
自动变速器
换档控制系统
示意图
1375
PU
1375
PU
7158
GN/WH
X1
17
6
X3
22
5V
车身控制模块
(BCM)
安全气囊
方向盘模块
线圈
自动变速器
换档控制
系统示意图
1375
PU
X208
B
G
E
巡航控制
系统示意图
1375
PU
方向盘
示意图
7158
GN/WH
5684
OG
6818
L-GN
6
7
2
1
方向盘
控制系统
-左侧
方向盘
控制系统
-右侧
634
464
348
274
1050
巡航控制
系统示意图
收音机
1875056